ARISTON

Le confort durable de votre maison

La chaudière à condensation avec ballon de 40 L intégré

Clas B One Max

Pourquoi recommander Clas B One max à vous clients ?

Pour les meilleures performances et efficacité énergétique dans chaque catégorie.

De la **technologie de condensation** à la **technologie hybride**, nous sommes toujours à la recherche de solutions innovantes pour anticiper les besoins de nos clients.

Qualité durable

CORPS DE CHAUFFE XTRATECH : QUALITÉ MAXIMALE

QUALITÉ 100 % ARISTON

Haute Performance

A+
CLASSE D'EFFICACITÉ ÉNERGÉTIQUE

FAIBLE ÉMISSIONS DE N0x

Confort maximal

FONCTIONS INNOVANTES

INTERFACE INTUITIVE ET PARAMÉTRAGE GUIDÉ

ULTRA SILENCIEUSE

Connectivité embarquée

ARISTON NET PILOTAGE À DISTANCE

COMMANDE VOCALE

Au cœur de la technologie ONE

LE CORPS DE CHAUFFE QUI FAIT LA DIFFÉRENCE
Corps de chauffe XtraTech™ en inox pour assurer longévité et performances année après année.
Corps de chauffe monotube pour un entartrage et un encrassement réduits.

STRUCTURE MONOVOLUME
Tous les composants sont accessibles par l'avant de la chaudière.

PANNEAUX ACOUSTIQUES
Chaudières silencieuses grâce aux panneaux d'isolation acoustiques.

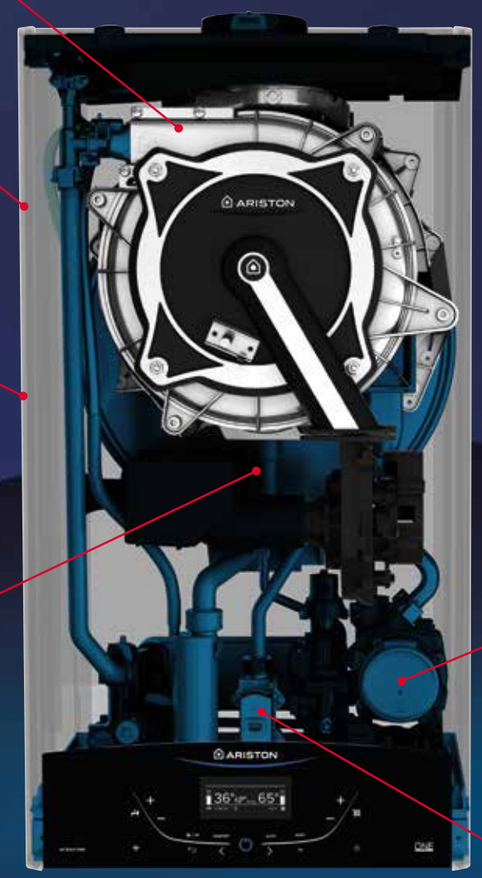

MODULATION EXTRA LARGE*
Grande plage de modulation (10 à 100 %) pour adapter au mieux la puissance de la chaudière aux besoins en chauffage du logement, toute l'année.
Cette technologie permet d'optimiser les performances de la chaudière et de maximiser les économies d'énergie.

CONTRÔLE DE COMBUSTION AUTOMATIQUE*
Système de contrôle de combustion intelligent capable d'adapter en temps réel le mélange air gaz pour assurer une combustion optimale, un contrôle avancé et une sécurité en toutes conditions.
Résultat : une mise en service simple et rapide, et un maximum de confort et de sécurité tout au long de la durée de vie de la chaudière.

VANNE GAZ AUTO-ADAPTATIVE*
Vanne gaz qui permet à la chaudière de s'adapter à tous les types de gaz (G20, G25, G30 et G31) et 20 % hydrogène** sans aucune intervention sur le circuit ni accessoire.

*Disponible sur les modèles Alteas One+ Net, Genus One+, Clas B One Plus et Clas B One Max.
**Disponible sur les modèles Alteas One+ Net et Genus One+.

CLAS B ONE MAX

Chaudière à accumulation de 40L : le confort avant tout

A

A

/ 2 ballons de 20 L intégrés dans 60 cm de large.
/ Échangeur mono-tube pour un encrassement réduit.
/ Section de spires large pour la diminution des pertes de charge.
/ Plage de modulation extra large de 1:10, pour un confort maximal.
/ Débit sanitaire le plus élevé de sa catégorie : 22,1 l/min.
/ Rendement jusqu'à 109,8 %.
/ Maintenance facilitée: accès à tous les composants à l'avant de la chaudière.
/ Corps de chauffe XtraTech™ en acier inox pour une durée de vie prolongée.
/ Vanne gaz auto-adaptative.
/ Compatible G20, G25 et G31 sans intervention sur le circuit, et sans accessoire.
/ Panneau de contrôle amovible pour un libre accès aux douilles de raccordement.

Corps de chauffe en acier inox XtraTech™
CERTIFIÉ PAR LE TÜV

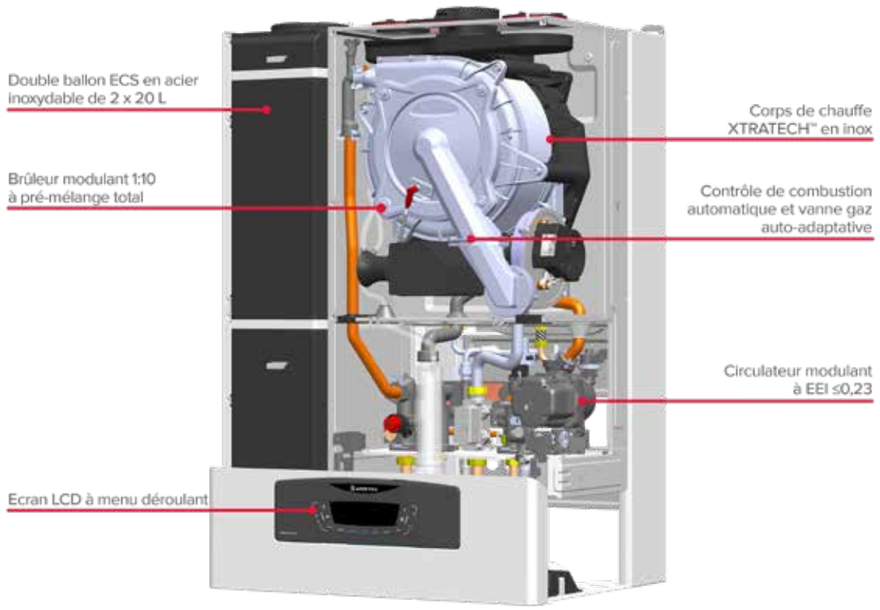

5 ANS CORPS DE CHAUFFE GARANTIE · 2 ANS PIÈCES GARANTIE · RATIO DE MODULATION · ÉCRAN LCD · MAINTENANCE FACILE · EFFICACITÉ ÉNERGÉTIQUE · ÉCONOMIES D'ÉNERGIE · 65°C ANTI BACTÉRIEN

MODÈLES		25	35
CARACTÉRISTIQUES GÉNÉRALES			
N° certificat CE		0085CS0461	0085CS0461
Gaz		Gaz naturel transformable en GPL par simple réglage automatique	
Catégorie de gaz		II2N3+	II2N3+
DONNÉES ErP			
Efficacité énergétique chauffage (classe / ηs)	- / %	A / 94	A / 94
Efficacité énergétique ECS (classe / ηwh)	- / %	A / 82	A / 80
Profil de soutirage		XL	XL
PERFORMANCES RE 2020			
Puissance nominale chauffage	kW	21.5	30.2
Puissance intermédiaire	kW	6.5	9.1
Rendement à charge nominale (100 %)	%	97.7	97.5
Rendement à charge partielle (30 %)	%	109.7	109.6
Pertes à l'arrêt à ΔT 30 K	W	56	58
Puissance électrique auxiliaire (hors circulateur) à Pn	W	32	45
Puissance électrique du circulateur en chauffage	W	25.5	25.5
Indice d'efficacité énergétique du circulateur		≤ 0.23	≤ 0.23
Puissance électrique à charge nulle	W	3	3
CHAUFFAGE			
Puissance utile ajustable (80/60°C)	kW	2.3 / 21.5	3.3 / 30.2
Puissance utile ajustable (50/30°C)	kW	2.6 / 23.5	3.7 / 33.1
Plage de réglage température de départ (basse température)	°C	20 / 45	20 / 45
Plage de réglage température de départ (haute température)	°C	35 / 82	35 / 82
Pression soupape de sécurité	bar	3	3
Capacité utile du vase d'expansion	L	8	8
EAU CHAUDE SANITAIRE			
Puissance utile maximale	kW	25	33.1
Débit spécifique (ΔT 30 K selon EN 13203-1)	l/min	18.8	22.1
Classification sanitaire selon EN 13203-1		***	***
ÉVACUATION ET PRODUITS DE COMBUSTION			
Type de raccordement		C13 - C33 - C43 - C83 - C93 - B23P - B23	
Classe de NOx selon EN 15502		6	6
Longueur maxi ventouse Ø60/100	m	8	7
Longueur maxi ventouse Ø80/125	m	33	27
DIMENSIONS			
L x P x H	mm	600 x 474 x 900	600 x 474 x 900
Poids net	Kg	57	61
Référence		**3301613**	**3301614**

MODÈLES DISPONIBLES

MODÈLE	GAZ	CHAUDIÈRE +	BARRETTE +	JEU DE DOUILLES +	VENTOUSE HORIZONTALE =	COLIS
		Référence	Référence	Référence	Référence	
25	Naturel	3301613	3319577	3319578	3318635	4
35	Naturel	3301614	3319577	3319578	3318635	4

CLAS B ONE MAX

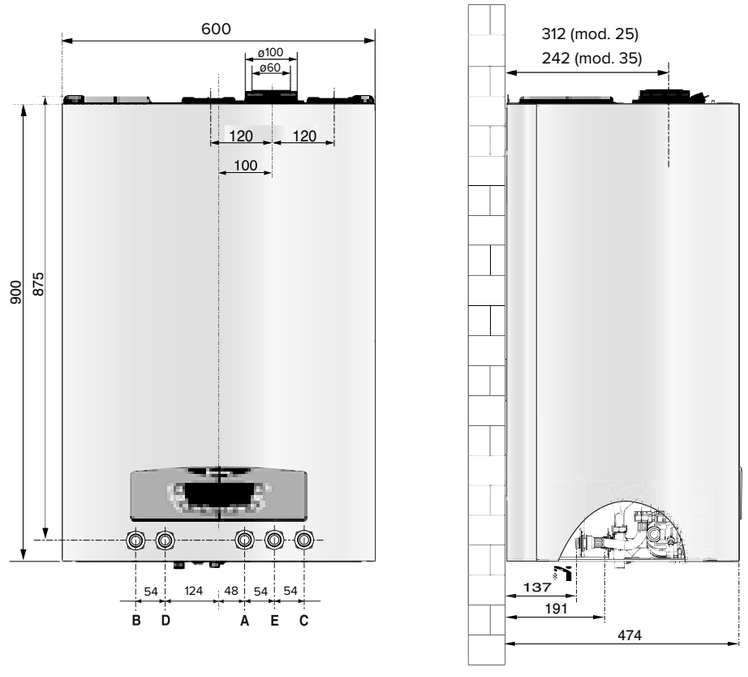

A / Départ chauffage 3/4”
B / Sortie eau chaude sanitaire 1/2”
C / Entrée gaz 3/4”
D / Entrée eau froide sanitaire 1/2”
E / Retour chauffage 3/4”

ACCESSOIRES	Référence
ACCESSOIRES D'INSTALLATION	
Barrette de robinetterie	**3319577**
Douilles 1ère installation	**3319578**
Cadre écarteur 55 mm pour installation colonne montante	**3319642**
Douilles de remplacement Niagara et robinets	**3319579**
Accessoire de remplacement Niagara Delta	**3678473**
Cadre écarteur 55 mm, robinets et douilles de remplacement Celtic	**3319581**
Cadre écarteur 55 mm, robinets et douilles de remplacement Saunier Duval Twin	**3319580**
Robinets et douilles de remplacement Frisquet Hydroconfort	**3319582**
ACCESSOIRES OPTIONNELS DE RÉGULATION	
Sensys HD blanc	**3319467**
Sensys Net HD	**3319643**
Cube	**3319116**
Cube RF	**3319118**
Chronothermostat RF II	**3319484**
Thermostat programmable Chronothermostat II	**3319483**
Chrono Control RF	**3319683**
Ariston Net GPRS/LAN + Sensys HD	**3319645**
Antenne externe pour kit GPRS	**3318892**
Récepteur digital	**3319686**
Sonde extérieure sans fil	**3319091**
Sonde extérieure filaire	**3318599**
MODULES HYDRAULIQUES ET ACCESSOIRES	
MGZ I EVO - 1 circuit mono-température	**3318620**
MGZ II EVO - 2 circuits mono-température	**3318621**
MGZ III EVO - 3 circuits mono-température	**3318622**
MGM II EVO - 2 circuits multi-températures	**3318624**
MGM III EVO - 3 circuits multi-températures	**3318625**
Aquastat de sécurité plancher chauffant 65°C à réarmement manuel	**3318281**
ACCESSOIRES CHAUFFAGE	
Kit neutralisation des condensats pour chaudières Pmax < 45kW	**3318893**
Kit pompe relevage de condensats (débit 330 l/h)	**3318894**
Kit filtre circuit chauffage DN25 à 2 manomètres	**3318876**
Filtre rechange kit filtre chauffage	**3318877**
ACCESSOIRES SANITAIRE	
Kit vase d'expansion sanitaire 8 litres	**3318595**

	Référence
SORTIE DE FUMÉES : VENTOUSE CONCENTRIQUE C13-C33	
Kit ventouse horizontale - Ø60/100	**3318635**
Kit ventouse horizontale - départ vertical - Ø60/100	**3318074**
Kit raccordement pour conduit 3CE - Ø60/100	**3318097**
Kit ventouse C13 Rénofit - Ø60/100	**3319237**
Kit départ vertical - Ø60/100	**3318079**
Kit départ vertical avec récupérateur de condensats - Ø60/100	**3318008**
Rallonge 2m - Ø60/100	**3318465**
Rallonge 1m - Ø60/100	**3318077**
Rallonge 0,5m - Ø60/100	**3318078**
Coude à 90° - Ø60/100	**3318075**
Coude à 45° (2 pièces) - Ø60/100	**3318076**
Coude à 30° - Ø60/100 (nécessaire dans certains cas de remplacement avec sortie latérale)	**3678037**
Coude à 20° - Ø60/100 (nécessaire dans certains cas de remplacement avec sortie latérale)	**3678033**
Coude à 15° - Ø60/100	**1307011**
Rosace de finition - Ø100	**3318016**
Terminal vertical - Rouge - Ø60/100	**3318854**
Terminal vertical - Noir - Ø60/100	**3319235**
Déflecteur 30° - Ø60/100	**1014810**
Kit départ vertical - Ø60/100 => Ø80/125	**3318095**
Terminal horizontal - Ø80/125	**3318188**
Kit ventouse horizontale Ø80/125 - départ vertical Ø60/100	**3318858**
Rallonge 2m - Ø80/125	**3318860**
Rallonge 1m - Ø80/125	**3318093**
Rallonge 0,5m - Ø80/125	**3318094**
Coude à 90° - Ø80/125	**3318091**
Coude à 45° (2 pièces) - Ø80/125	**3318092**
Grille extérieure	**1302581**
Grille extérieure avec déflecteur	**3678086**
Rosace de finition - Ø125	**3678484**
Terminal vertical - Rouge - Ø80/125	**3318081**
Terminal vertical - Noir - Ø80/125	**3318080**
Tuile à douille toit plat - Ø80/125	**77757**
Tuile à douille toit incliné rouge 5/25°	**1008460**
Tuile à douille toit incliné noir 5/25°	**1017921**
Tuile à douille toit incliné rouge 25/45°	**1008461**
Tuile à douille toit incliné noir 25/45°	**1017922**
Tuile à douille toit incliné rouge 35/55°	**1008462**
Tuile à douille toit incliné noir 35/55°	**1017923**
SORTIE DE FUMÉES : CONDUIT FLEXIBLE C93-B23P	
Kit raccordement chaudière boisseau horizontal - C93	**3678402**
Kit raccordement chaudière boisseau horizontal - B23P	**3678403**
Kit raccordement chaudière boisseau vertical - C93	**3678404**
Couronne 5m avec 1 bride de centrage - Ø80	**3678405**
Couronne 10m avec 2 brides de centrage - Ø80	**3678406**
Couronne 15m avec 3 brides de centrage - Ø80	**3678407**
Raccord flexible nécessaire si longueur > 15m - Ø80	**3678444**
Kit sortie de cheminée solin avec terminal intégré - B23P	**3678408**
Kit sortie de cheminée terminal - C93	**3678409**

Pour la transformation en GPL, aucun kit n'est requis. La transformation se fait automatiquement en sélectionnant le type de gaz souhaité directement dans le menu de la chaudière.

ARISTON NET

Choisissez **la solution connectée** qui correspond à vos besoins :

CLAS B ONE / CLAS ONE **GENUS ONE+**

TECHNOLOGIE WIFI

WORKS WITH amazon alexa

Avec Sensys Net Ou Cube S Net

works with the Google Assistant

Avec Sensys Net Ou Cube S Net

Works with Apple HomeKit

Avec Cube S Net

TECHNOLOGIE GPRS & LAN

KIT Ariston NET GPRS avec Sensys

Antenne externe pour KIT GPRS

CONNECTIVITÉ ARISTON NET PRO

RÉGULATIONS D'AMBIANCE MODULANTES CONNECTÉES TECHNOLOGIE WIFI

SENSYS NET HD

- Kit contenant : une passerelle de communication Wi-Fi + un système de régulation modulante Sensys HD.
- Connexion en WiFi à la box internet pour le contrôle et/ou la supervision à distance de l'installation.
- Toutes les fonctionnalités du Sensys HD avec accès en temps réel et à distance par l'application Ariston NET.
- Régulation sur la température ambiante et extérieure grâce à la fonction météo par Internet.

Dimensions extérieures (L x P x H)	134 x 44 x 96 mm
Compatibilité	Chaudières Ariston vendues depuis 2012, pompes à chaleur et pompes à chaleur hybrides
Connexion	Filaire entre : le système de régulation et le générateur / la passerelle de communication et le générateur
Alimentation électrique	Alimentation directe par la carte du générateur
Section câblage mini	0,5 mm² - Blindé de préférence
Classe du régulateur de température	VI*
Référence	3319643

PASSERELLE ARISTON NET OPEN

Passerelle de communication Wi-Fi permettant de connecter une installation.
- Suupporte les protocoles Zigbee 3.0 et Opentherm pour connecter votre installation à un système domotique
- Connexion en WiFi à la box internet pour le contrôle et/ou la supervision à distance de l'installation.
- Se positionne à l'arrière du Sensys ou sur le générateur de chaleur. Peut aussi être associée à une sonde d'ambiance Cube
- Fonction météo par Internet pour bénéficier d'une régulation climatique évoluée.

Dimensions extérieures (L x P x H)	120 x 23,3 x 80 mm	
Compatibilité	Chaudières Ariston vendues depuis 2012, pompes à chaleur et pompes à chaleur hybrides	
Connexion	Filaire entre la passerelle de communication et le générateur	
Alimentation électrique	Alimentation directe par la carte du générateur	
Section câblage mini	0,5 mm² - Blindé de préférence	
Référence	3319586 Passerelle Wi-Fi / Zigbee / Opentherm	3319089 passerelle Wi-Fi

CUBE S NET

- Régulation modulante connectée : système tout-en-un avec connectivité intégrée.
- Connexion en WiFi à la box internet pour le contrôle et/ou la supervision à distance de l'installation.
- Régulation sur la température ambiante et extérieure grâce à la fonction météo par Internet.
- Programmation et affichage des consommations depuis l'application Smartphone.
- Design : grand écran rétroéclairé, boutons Touch.

Dimensions extérieures (L x P x H)	104 x 19 x 104 mm
Compatibilité	Chaudières Ariston vendues depuis 2012, pompes à chaleur et pompes à chaleur hybrides
Connexion	Filaire entre le système de régulation et le générateur
Alimentation électrique	Alimentation directe par la carte du générateur
Section câblage mini	0,5 mm² - Blindé de préférence
Classe du régulateur de température	VI**
Référence	3319126

RÉGULATION D'AMBIANCE MODULANTE CONNECTÉE TECHNOLOGIE GPRS & LAN

KIT ARISTON NET GPRS LAN AVEC SENSYS

- Kit contenant : une passerelle de communication GPRS & LAN + un système de régulation modulante Sensys HD
- 2 types de connexion possibles :
  - Connexion GPRS : connectivité autonome, ne nécessitant pas de connexion Internet (la carte SIM et l'abonnement sont directement intégrés dans la solution).
  - Connexion LAN : branchement filaire à une box ou un réseau IP avec concentrateur.
- Toutes les fonctionnalités du Sensys HD avec contrôle et/ou supervision à distance de l'installation.

Dimensions extérieures (L x P x H)	180 x 47 x 180 mm	
Compatibilité	Chaudières Ariston vendues depuis 2012, pompes à chaleur et pompes à chaleur hybrides	
Connexion	Filaire entre : le système de régulation et le générateur / la passerelle de communication et le générateur	
Alimentation électrique	Pour le système de régulation : alimentation directe par la carte de la chaudière / pour la passerelle : alimentation 220/240 V CA	
Section câblage mini	0,5 mm² - Blindé de préférence	
Classe du régulateur de température	V	
Référence	3319645 - KIT Ariston NET GPRS avec Sensys HD	3319219 - Passerelle GPRS/LAN seule

ANTENNE EXTERNE POUR KIT GPRS

- A utiliser pour améliorer la qualité de réception de la passerelle Ariston NET GPRS.
- Aimantée pour un positionnement facilité.

Indice de protection	IP 67
Longueur du câble	240 cm
Référence	3318892

** Classe du régulateur de température Sensys HD = V. Classe VI avec régulation sur température extérieure lorsque la sonde extérieure virtuelle est activée*

ONE TEAM

REJOIGNEZ LE CLUB ONE TEAM

ONE TEAM est le programme de fidélisation des installateurs ARISTON.
Votre fidélité est récompensée par des euros crédités sur votre carte de paiement, des bonus et des avantages exclusifs.

1. Inscrivez-vous au Club ONE TEAM

PAR LE SITE WEB SUR
www.ariston-oneteam.com/fr

AVEC VOTRE SMARTPHONE
téléchargez l'application ARISTON **ONE TEAM** sur

DISPONIBLE SUR Google Play
Télécharger dans l'App Store

2. Scannez le code-barres

des produits achetés avec **L'APPLICATION MOBILE ONE TEAM** ou le site web. Vos points sont directement crédités sur votre compte

3. Bénéficiez d'une carte de paiement MASTERCARD

sur laquelle seront crédités chaque mois vos points convertis en euros.

Le Club ONE TEAM est réservé aux installateurs et prestataires de services revendeurs chez les particuliers (voir les conditions sur le site)

ARISTON QUICK FIX

Votre assistant technique dans la poche, disponible 7J/7, 24h/24

L'application mobile dédiée aux techniciens de maintenance en intervention

/ Diagnostic des pannes via les codes défauts
/ Aide à la résolution étape par étape
/ Accès direct aux pièces de rechange
/ Accès direct aux produits par flash du QR Code
/ Accès aux notices

Pour récupérer un login et MDP, rapprochez-vous de votre responsable régional des services.

13 Responsables Régionaux des Services à votre disposition pour répondre à toutes vos questions.

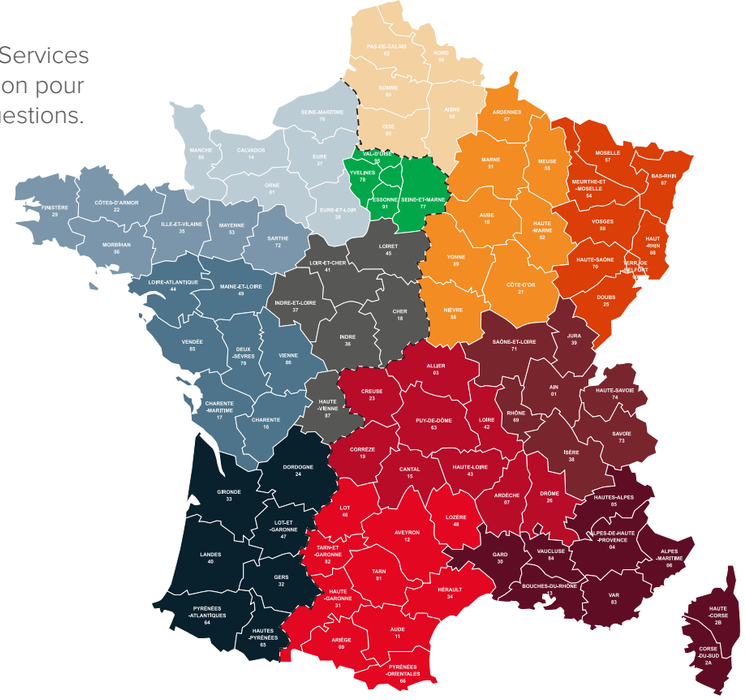

Des experts à votre écoute pour vous accompagner tout le long de la durée de vie de **votre installation**

Vous êtes un **professionnel** de l'installation ou de la maintenance et vous avez besoin **d'une aide au dimensionnement.**

09 69 37 74 40

Vous êtes un **professionnel** de l'installation ou de la maintenance et vous avez besoin **d'un service après vente.**

09 69 32 15 32

Vous êtes un **partenaire service** et vous avez besoin d'un expert Ariston pour vous accompagner dans le **service après-vente.**

09 69 37 48 10

Pensez à vous munir de votre code partenaire à 8 chiffres.

ARISTON QUICK FIX

Assistance technique 7j/7, 24h/24

via l'application

DISPONIBLE SUR Google Play

Télécharger dans l'App Store

ARISTON

Le confort durable de votre maison

ARISTON FRANCE RCS BOBIGNY 399 161 413 - édition 2023 - Document non contractuel - Réf.: DOCCO019 – Ariston France se réserve le droit d'apporter toutes les modifications techniques ou tarifaires. Photos non contractuelles. Crédit photos: Ariston Getty Images